三角法 (THIRD ANGLE PROJECTION)

2-178952-7 ：本図.
AS SHOWN.

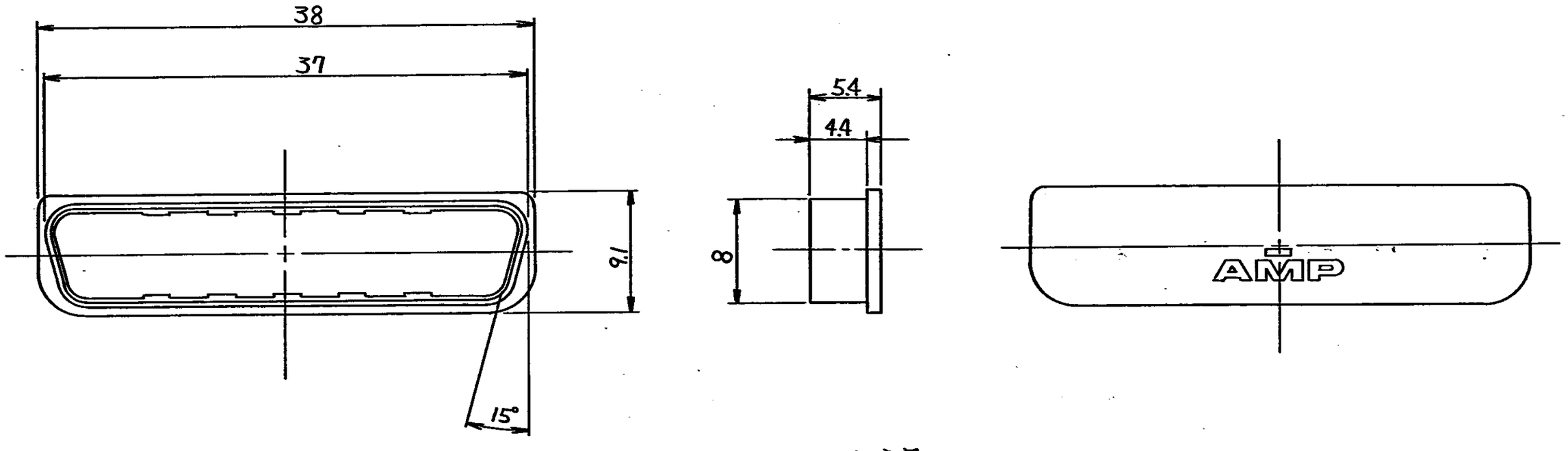

注記
NOTE

1. 材料 ：熱可塑性樹脂（黒）
MATERIAL : THERMO PLASTIC (BLACK)

2. 適用コネクタ型番 ：□-175928-7 □-176970-7 □-178238-7
APPLI CABLE CONNECTOR P/N : □-175674-7 □-176971-7 □-178239-7
□-176155-7 □-176972-7 □-178240-7
□-175925-7 □-176316-7

3. 一般公差 ：±0.3, ±3°
GENERAL TOL. :

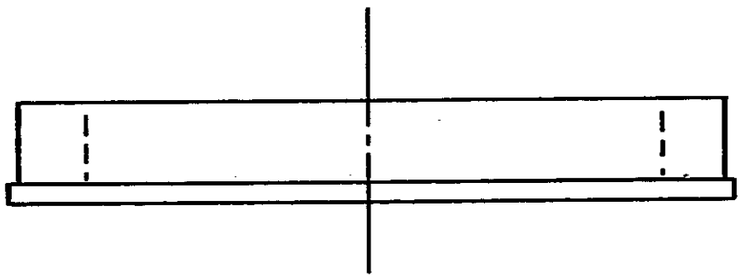

LTR	変更 (REVISION RECORD)	DR.	CHK.	DATE
0	RELEASED (J-1031)	M.W	Y.F	27-NOV-91

AMP 日本エー・エム・ピー株式会社 TOKYO, JAPAN

適合電線断面積 (WIRE RANGE)	mm²(AWG)
被覆外径 (INSULATION DIA)	mm
材料 (MATERIAL)	
仕上 (FINISH)	
DR.	M.WASHIZU 29-NOV-91
DE.	
CHK.	13 Jan 1992
APP.	13-JAN.'92
名称 (NAME)	DUST COVER FOR CHAMP .050 II REC.
一般公差	10以下 ±0.2; 10を超え30以下 ±0.25; 30を超え100以下 ±0.3; 角度 ±3°
SIZE	B
LOC	J
番号 (NO.)	178952
尺度 (SCALE)	3-1
REV.	0
SHEET	1 OF 1

(CUSTOMER DRAWING) 参考図面

単位：ミリ DIMENSIONS IN MM. DO NOT SCALE PRINT

PRINT DIST

AMP-J 030-2
REV. 9/83